PENTA GRUPPO
NEHÉZSÚLY A MÉRLEGTECHNIKÁBAN

Penta Gruppo Kereskedelmi és Szolgáltató Közkereseti Társaság
Cím: 4031 Debrecen, Tőzsér u. 8.
Tel.: +36 52 535 504
Adószám: 22210472-2-09
EU adószám: HU 22210472
Cégjegyzékszám: 09-03-000417
E-mail: info@pentagruppo.hu
Web: www.pentagruppo.hu
www.tengelymerleg.hu
www.robbanasbiztosmerleg.hu
www.facebook.com/pentagruppo

# PTM SB1 rozsdamentes acél nyíró mérlegcella (10 000 kg)

Kiváló minőségű rozsdamentes acélból készült ipari nyíró mérlegcella 10 000 kg névleges terhelhetőséggel. Pontos és stabil kimeneti jele, valamint magas fokú környezeti védettsége révén kiválóan alkalmazható tartályok, silók, keverő-adagoló rendszerek és többcellás ipari mérlegek kialakításához.



### Jellemzők és előnyök

- Kiváló minőségű rozsdamentes acél konstrukció
- Pontos és stabil kimeneti jel (2 mV/V)
- IP67–IP68 védettség por és nedvesség ellen
- Egyedi igényekre szabható kivitel
- Aranyozott érintkezőkkel ellátott csatlakozó opció
- Hegesztett védőlemez vízbetörés elleni védelemhez

## Műszaki adatok és méretrajz (mm)

| | |
|---|---|
| Névleges terhelhetőség (Emax) | **10 000 kg** |
| Névleges érzékenység | **2 mV/V** |
| Nemlinearitás | **< ±0,02% F.S.** |
| Hiszterézis | **< ±0,02% F.S.** |
| Ismételhetőség | **< ±0,01% F.S.** |
| Kúszási hiba (30 perc után) | **< ±0,02% F.S.** |
| Nullpont egyensúly | **< ±1,00% F.S.** |
| Hőmérséklet hatása a nullpontra | **< 20 PPM/°C** |
| Hőmérséklet hatása a kimeneti jelre | **< 20 PPM/°C** |
| Bemeneti ellenállás | **350 ± 5 Ω** |
| Kimeneti ellenállás | **350 ± 3 Ω** |
| Szigetelési ellenállás | **≥ 5000 MΩ** |
| Ajánlott tápfeszültség | **10 V (DC/AC)** |
| Maximális tápfeszültség | **20 V (DC/AC)** |
| Kompenzált hőmérséklet-tartomány | **-10 °C ~ +50 °C** |
| Működési hőmérséklet-tartomány | **-20 °C ~ +60 °C** |
| Megengedett biztonsági túlterhelés | **120% F.S.** |
| Védettségi fokozat | **IP67 – IP68** |

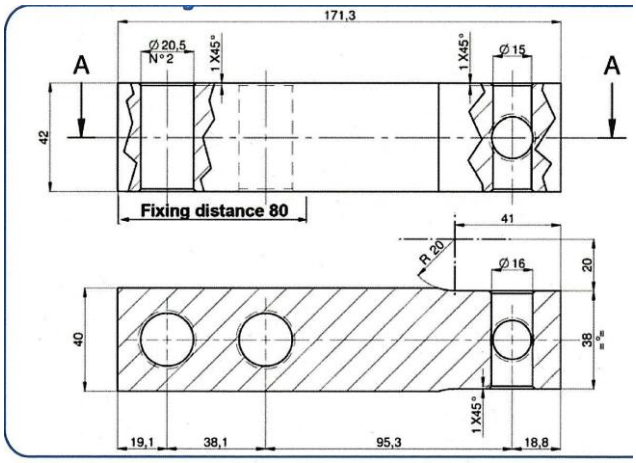


*Méretek mm-ben*

Penta Gruppo Kereskedelmi és Szolgáltató Közkereseti Társaság
Cím: 4031 Debrecen, Tőzsér u. 8.
Tel.: +36 52 535 504
Adószám: 22210472-2-09
EU adószám: HU 22210472
Cégjegyzékszám: 09-03-000417
E-mail: info@pentagruppo.hu
Web: www.pentagruppo.hu
www.tengelymerleg.hu
www.robbanasbiztosmerleg.hu
www.facebook.com/pentagruppo

## Kábelhossz és elektromos bekötés

**Kábelkivitel:** A kábel hossza a megrendelő egyedi igényei szerint változhat. Külön kérésre csatlakozóval szerelt kivitel is elérhető. Az árnyékolás a cellatesttől el van szigetelve; ajánlott a mérőműszer földeléséhez csatlakoztatni.

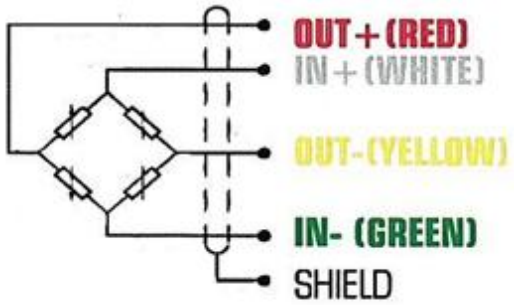


| Szín | Jelölés | Funkció |
|---|---|---|
| Piros | **OUT +** | Jel + |
| Fehér | **IN +** | Betáp + |
| Sárga | **OUT -** | Jel - |
| Zöld | **IN -** | Betáp - |
| Árnyékolás | **SHIELD** | Földelés / árnyékolás |

## Fontos szerelési és üzemeltetési tudnivalók

- Több mérlegcella párhuzamos kapcsolása esetén az azonos színű vezetékeket kell egymással összekötni.
- Párhuzamosan kötött mérlegcellákból álló rendszereknél a névleges terhelhetőséget az egyes mérlegcellák terhelhetőségének összege adja.
- A rendszer eredő érzékenysége az egyes mérlegcellák érzékenységi értékeinek számtani átlagaként számítandó.
- Kiemelten fontos biztosítani, hogy a terhelés egyenletesen oszoljon el az egyes mérlegcellákon.
- Az egyes mérlegcellákra jutó terhelés semmilyen körülmények között nem haladhatja meg a megengedett maximális értéket.
- Lehetőség szerint alkalmazzon mechanikai védőelemeket (ütközőket, túlterhelés-gátlókat) a mérlegcella túlterhelés elleni védelmére.

## Mérőcella befogó szett

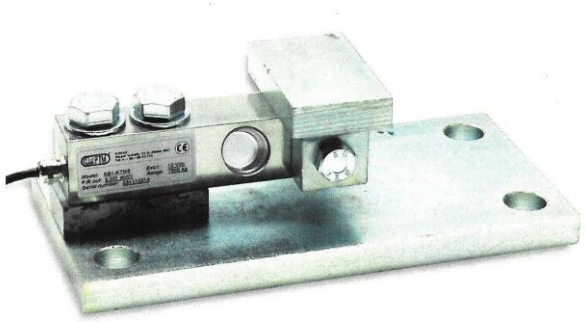

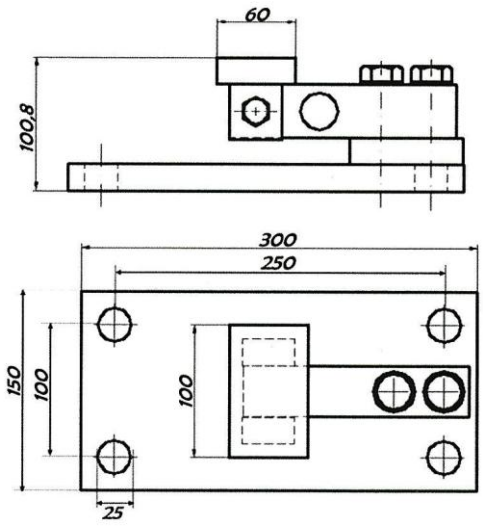


**Alkalmazás:** Épületen belül elhelyezett tartályok, garatok, silók stb. mérési feladataihoz tervezett rozsdamentes acél beépítő egység. A kívánt irányba pozicionálható.

**Kábelezés:** Árnyékolt kábel 4 × 0,25 mm², szabványos kábelhossz: 10 m.

**Ajánlott meghúzási nyomaték:** 135 Nm (UNI 5931 szabványú, UNI 3740 szerinti 10.9 szilárdsági osztályú csavarokkal).

Penta Gruppo Kereskedelmi és Szolgáltató Közkereseti Társaság
Cím: 4031 Debrecen, Tőzsér u. 8.
Tel.: +36 52 535 504
Adószám: 22210472-2-09
EU adószám: HU 22210472
Cégjegyzékszám: 09-03-000417
E-mail: info@pentagruppo.hu
Web: www.pentagruppo.hu
www.tengelymerleg.hu
www.robbanasbiztosmerleg.hu
www.facebook.com/pentagruppo

**Beépítési követelmények:** Az alsó alaplemeznek sík, nem deformálódó felületre kell felfeküdnie. A beépítő szetteket úgy tervezték, hogy biztosítsák a mérlegcellák pontos pozicionálását, valamint a legmagasabb megbízhatóságot és pontosságot. Az üzem tervezőmérnökének feladata megtenni minden szükséges óvintézkedést az oldalirányú elmozdulás és felborulás ellen (ütközések, rezgések, szélnyomás, földrengési besorolás és az alátámasztó alap szilárdsága alapján).

## Tejtartály rögzítő lemezek

